serie
DAV

DAV-P-1-K

Válvula de aire kinética de 1”

DESCRIPCIÓN

Esta válvula ha sido diseñada para una eficiente descarga de volúmenes de aire contenido en pequeños sistemas de conducción de agua, filtros, almacenamientos y otros dispositivos, donde el aire atrapado impide la correcta operación de los sistemas..
La válvula es apropiada para:
- Expulsar el aire de flujos con gran velocidad durante el inicio de relleno del sistema.
- Introducir aire cuando se esta drenando la línea, manteniendo la presión atmosférica en la tubería, previniendo daños severos y cavitación a los conductos.

PROPIEDADES

La válvula, admite la descarga e introducción de aire. Este diseño aerodinámico es superior a otras marcas de válvulas del mismo diámetro.Sellado a prueba de fugas en todas las condiciones, incluye sistemas de baja presión de operación.
Un filtro esta instalado en la salida de aire de la válvula para prevenir el daño a materiales u obstrucción, por objetos extraños o insectos, que pudieran penetrar cundo la válvula este abierta en su totalidad.
L a válvula esta diseñada con solo 5 partes integrantes, lo que permite un fácil desarmado de partes para su mantenimiento.Conexión roscada de 1"Ø, tipo BSP o NPT, conforme a lo que el cliente solicite.

OPERACIÓN

La válvula **DAV-P-1-K** tiene dos modos de operación.
Descarga de grandes cantidades de aire en flujos de gran velocidad cuando los conductos están iniciando a llenarse. Cuando el agua llega a la válvula, el flotador principal empieza a ascender y cierra la salida.
Introducción de aire al interior de la línea cuando la presión interna esta por debajo de la atmosférica. La diferencia de presión en el flotador principal lo hace desprenderse (caer), permitiendo el flujo de aire hacia el interior de la tubería.

ESPECIFICACIONES TÉCNICAS

- Presión de operación de 0.2 a 16 bar.
- Base roscada de 1"Ø BSP o NPT a elección del cliente.
- Flujo de aire, aun en velocidades criticas originadas por la presión en la tubería de 0.9 bar, no causando el cierre prematuro de la válvula.
- Materiales: Cuerpo; vidrio reforzado con polyamide resistente a los UV (GRP). Partes inter nas; materiales plásticos y caucho sintético resistentes a la corrosión.
- La válvula tiene un diseño particular tipo nariz con lo cual permite la descarga de 170 m3/hora de aire en tubería con presión de 0.5 bar.

TODO BAJO CONTROL

DAV-P-1-K

Válvula de aire kinética de 1”

Funcionamiento

Admisión y expulsión de Aire

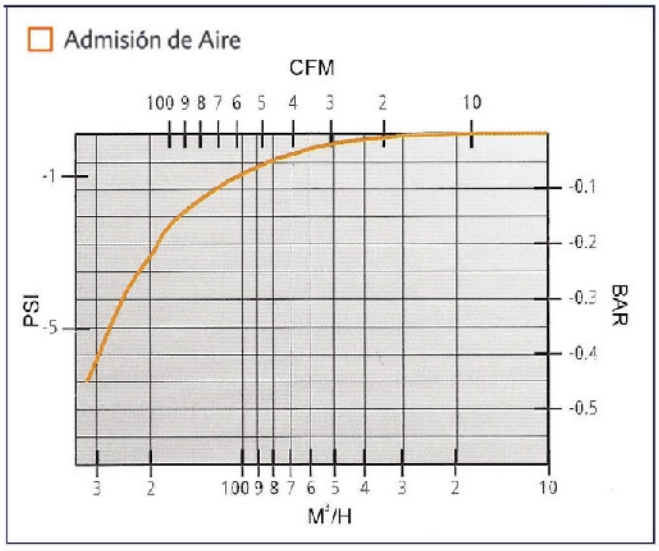

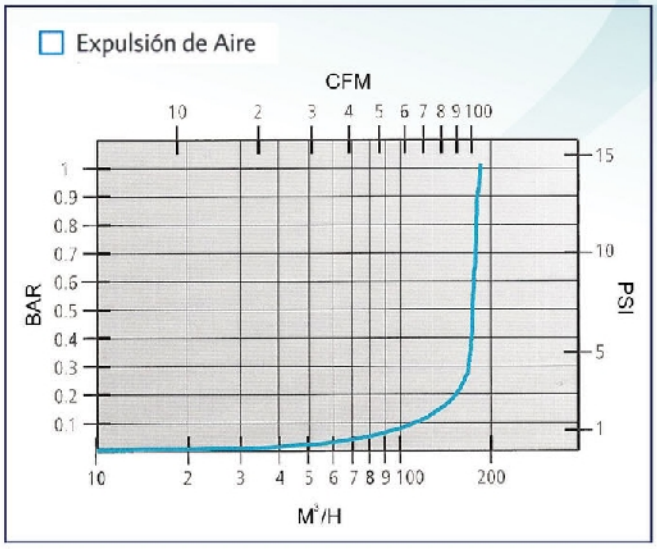

Dimensiones

Dimensión	SI	US
H - Altura	273 mm	10¾ in
W - Ancho	80 mm	31/8 in.
D - Rosca	1” BSP	1” NPT
A - Area Cinética de la boquilla	314 mm²	0.487 in²
Peso	0.725 kg	1.6 Lbs.

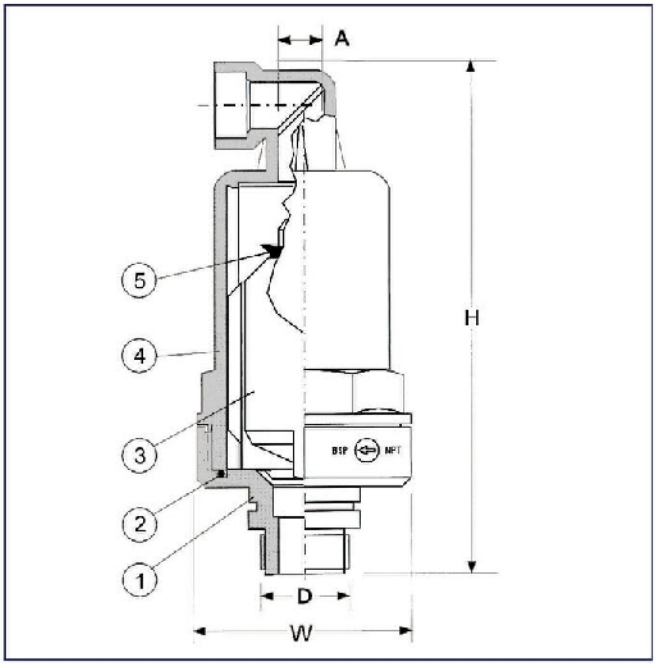

Especificación de los Componentes

Parte	Descripción	Material
1	Base	GRP
2	Junta Tórica	Hule NBR
3	Flotador	Polipropileno Expandido
4	Cuerpo	Poliamida + Fibra de Vidrio
5	Junta Cierre	Hule EPDM

Agua y aire sistemas
Cel. (753) 1572978
ventas1@aguayaire.com
https://www.aguayaire.com